JD150707-01-08 精雕机、本色阳极、

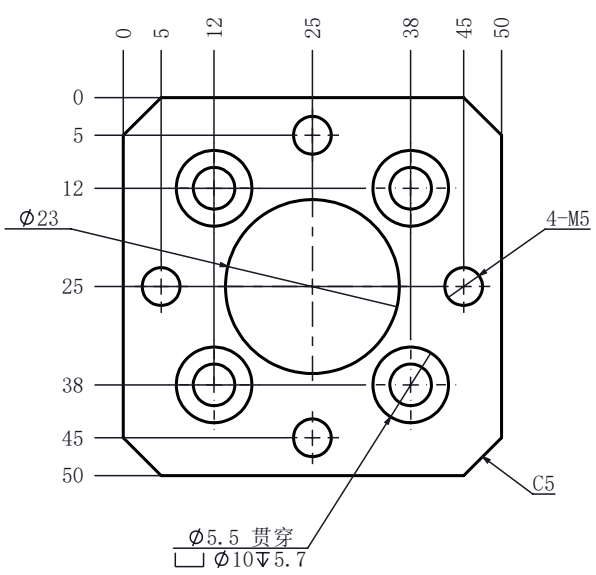

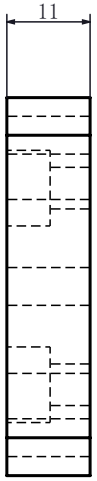

审核		单位	MM	投影		FOCUS-DG	
设计		比例	1:1	数量	1		
绘图		页数	1/1	材质	铝	硬度	
日期	2015/7/15	版本		图号	JD150707-01-08		
技术要求：未注圆倒角按0.3加工、未注公差按±0.03加工、未注表面粗糙度按1.6加工							